КЗГТ.713638.001

Ra 6,3 (√)

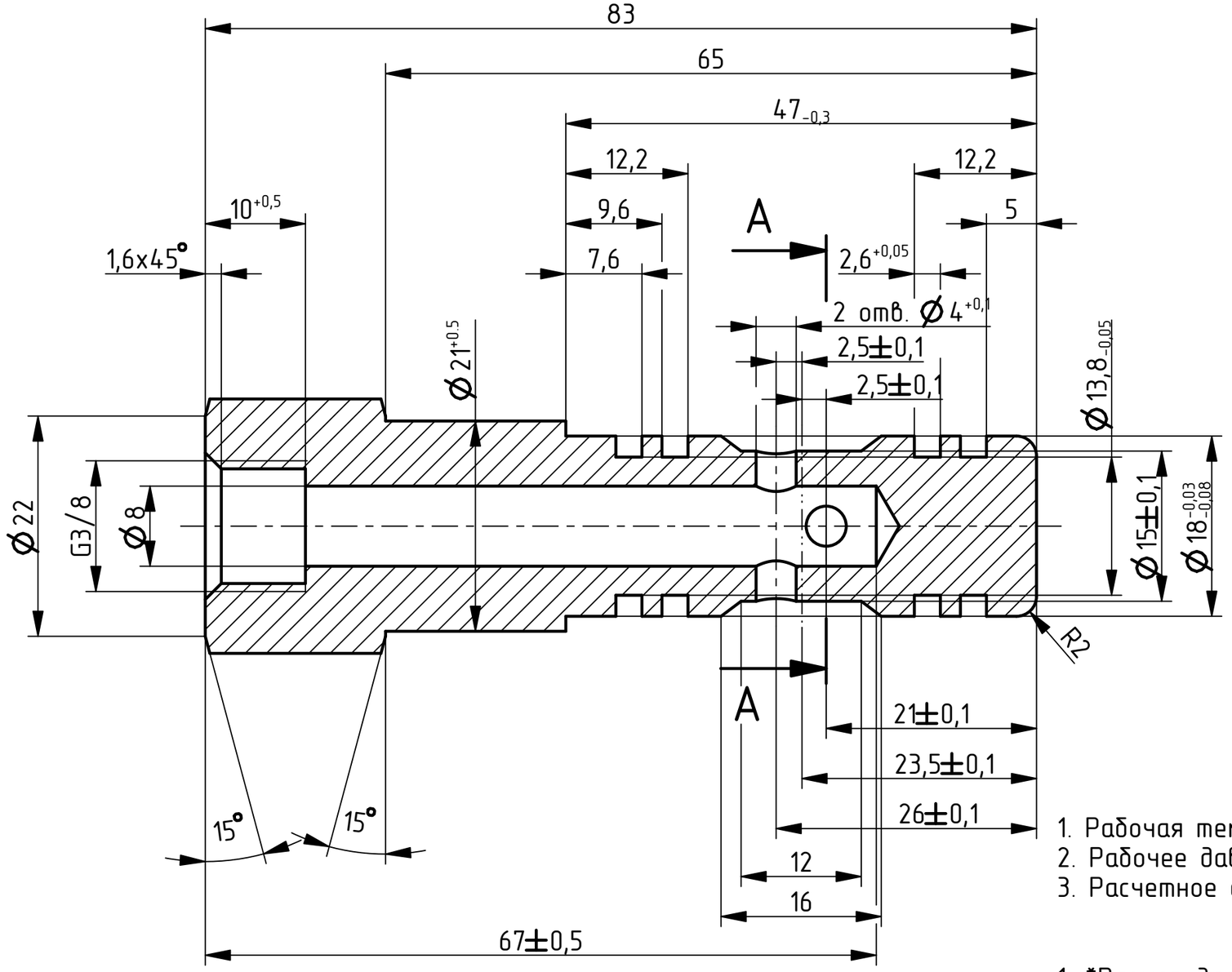

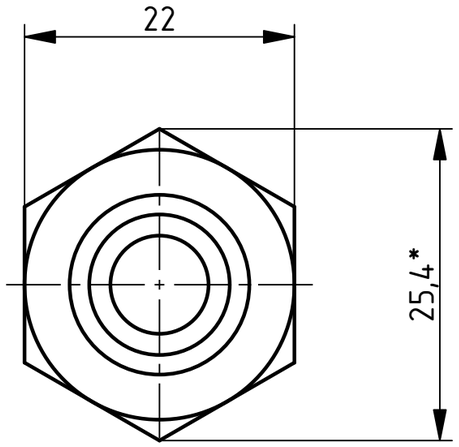

Технические характеристики

1. Рабочая температура: минус 40 ... +50 °С.
2. Рабочее давление: 250 бар.
3. Расчетное давление: 275 бар.

Технические требования

1. *Размер для справок.
2. Неуказанные предельные отклонения размеров ±1 мм, H14, ±IT14/2.
3. Материал: Нержавеющая сталь 316L.

А–А

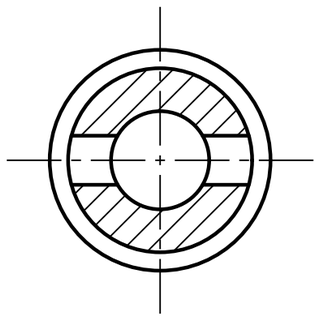

Изм	Лист	№ докум.	Масса	Дата
Разраб.		Перова		
Пров.		Пискунова		
Т.контр.		Ткачук		
Н.контр.		Чайка		
Утв.		Мархайчук		

КЗГТ.713638.001

Палец заправочный ГОСТ

Лит.	Масса	Масштаб
	1,0	2:1
Лист	Листов 1	

см. ТТ

ООО "Кировский завод Газовые технологии"

Формат А3

Перв. прим. | Справ. № | Подп. и дата | Инв. № дубл | Взам. инв. № | Подп. и дата | Инв. № подл.